调心滚子轴承

d 320-480mm-23068-K-MB+H3068

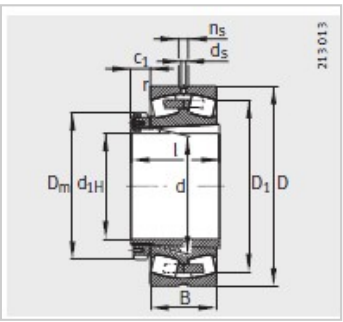

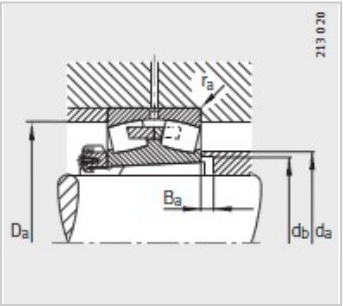

参数信息:

型号：	
轴承：	23068-K-MB
紧定套：	H3068
质量m：	
轴承 ≈kg：	101
紧定套 ≈kg：	29.3
尺寸 mm：	
d：	320
d：	340
D：	520
B：	133
rmin ：	5
D ≈ ：	464.6
d：	12.5
n：	23.5
D：	400
I：	187
c ≈ ：	57
安装尺寸 mm：	
dmax：	382
D max：	502
dmin：	355
B min：	14
rmax：	4
基本额定载荷 N：	
动载荷：	2360000
静载荷 ：	4550000
计算系数：	
e：	0.25

Y：	2.69
Y：	4
Y：	2.63
疲劳极限载荷/ N：	285000
极限转速 ：	1000
参考转速：	840

: