调心滚子轴承

d 25-75mm-H309+21309-E1-K

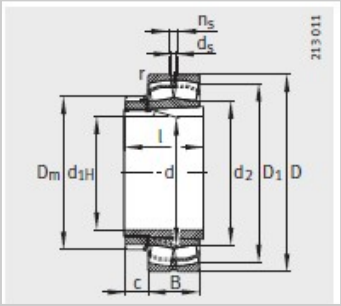

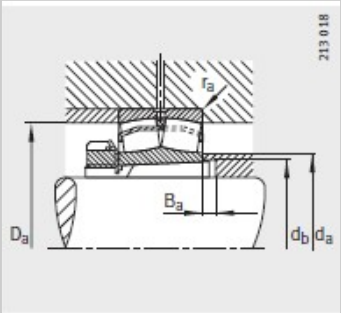

参数信息:

型号：	
轴承：	21309-E1-K
X-life：	XL
紧定套：	H309
质量m：	
轴承 ≈kg：	0.845
紧定套 ≈kg：	0.246
尺寸 mm：	
d：	40
d：	45
D：	100
B：	25
rmin ：	1.5
D ≈ ：	89.8
d ≈ ：	67.6
d≈ ：	3.2
n≈ ：	4.8
D：	65
I：	39
c ≈ ：	12
安装尺寸 mm：	
dmax：	67
D max：	91
dmin：	50
B min：	5
rmax：	1.5
基本额定载荷 N：	
动载荷：	129000
静载荷 ：	130000

计算系数：

e：	0.23
Y：	2.92
Y：	4.35
Y：	2.86
疲劳极限载荷/ N：	17300
极限转速 ：	8500
参考转速：	5500

: