机加工滚针轴承

NKS Fw 20-75mm-NKS20

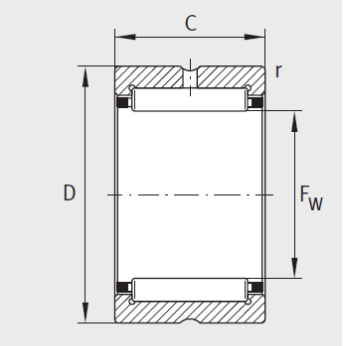

NK、 NKS、 RNA49、 RNA69

参数信息:

型号：	NKS20
X-life：	XL
质量≈kg：	48.7
尺寸mm：	
F：	20
D：	32
C：	20
r min：	0.6
基本额定载荷N：	
动载荷：	26000
静载荷：	25000
疲劳极限载荷/N：	4400
极限转速：	18800
参考转速：	10700

: