机加工滚针轴承

NKS Fw 20-75mm-NKS40

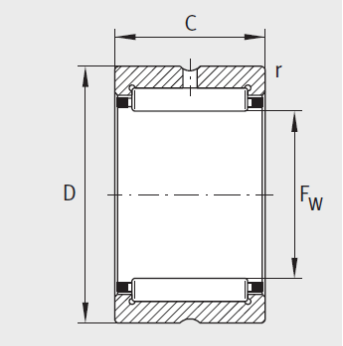


NK、 NKS、 RNA49、 RNA69

参数信息:

| | |
|---|---|
| 型号： | NKS40 |
| X-life： | XL |
| 质量≈kg： | 129 |
| 尺寸mm： | |
| F： | 40 |
| D： | 55 |
| C： | 22 |
| r min： | 0.6 |
| 基本额定载荷N： | |
| 动载荷： | 42500 |
| 静载荷： | 54000 |
| 疲劳极限载荷/N： | 9200 |
| 极限转速： | 10300 |
| 参考转速： | 6100 |

: