机加工滚针轴承

NKS Fw 20-75mm-NKS43

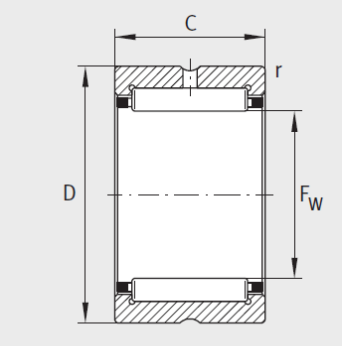

NK、 NKS、 RNA49、 RNA69

参数信息:

型号：	NKS43
X-life：	XL
质量≈kg：	139
尺寸mm：	
F：	43
D：	58
C：	22
r min：	0.6
基本额定载荷N：	
动载荷：	44000
静载荷：	57000
疲劳极限载荷/N：	9800
极限转速：	9700
参考转速：	5800

: