机加工滚针轴承

NKS Fw 20-75mm-NKS24

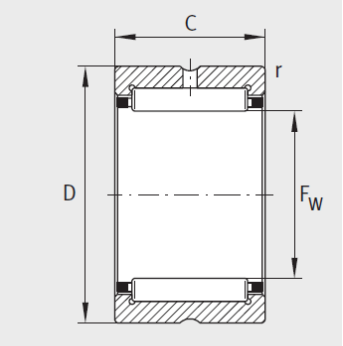

NK、 NKS、 RNA49、 RNA69

参数信息:

型号：	NKS24
X-life：	XL
质量≈kg：	65.5
尺寸mm：	
F：	24
D：	37
C：	20
r min：	0.6
基本额定载荷N：	
动载荷：	29500
静载荷：	31000
疲劳极限载荷/N：	5400
极限转速：	16100
参考转速：	9100

: