冲压外圈滚针离合器

HF D18-42-HF2520

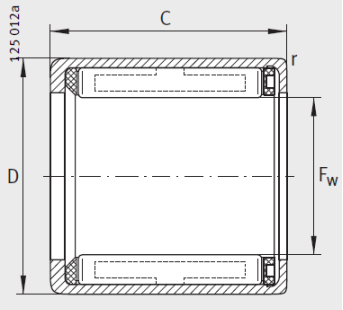

HF、 HF..-KF

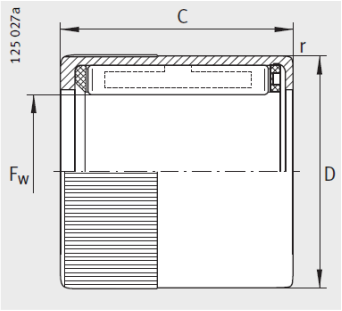

HF..-R、 HF..-KF-R
带滚花

参数信息:

钢质簧片型号：	HF2520
质量≈g：	30
尺寸mm：	
F：	25
D：	32
C -0.3：	20
r min：	0.3
许可力矩 Nm：	66
极限转速：	
n：	5500
n：	5500
用于径向轴承布置的型号：	HK2512

: